ТАРГИС

ТЕХНИЧЕСКИЕ ХАРАКТЕРИСТИКИ

КАБЕЛЬНЫЕ БИРКИ ИЗ НЕРЖАВЕЮЩЕЙ СТАЛИ

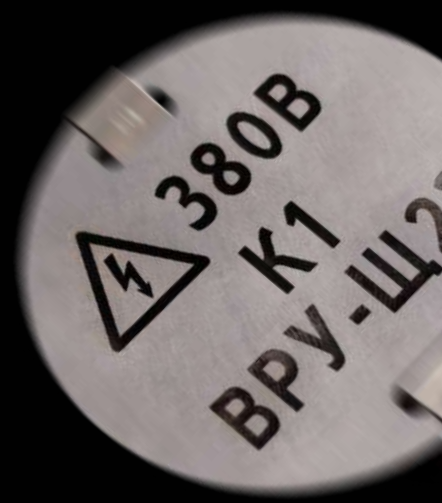

КАБЕЛЬНЫЕ БИРКИ ИЗ НЕРЖАВЕЮЩЕЙ СТАЛИ

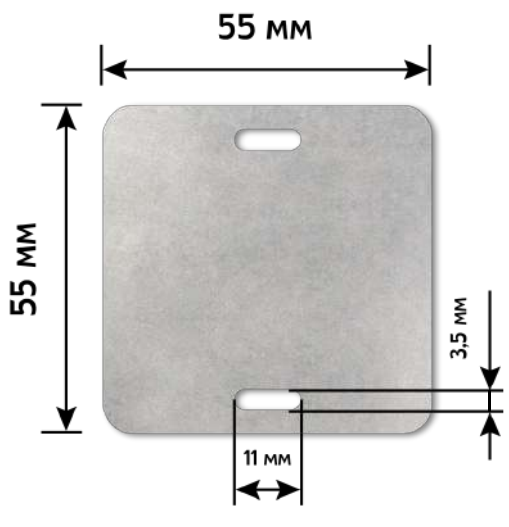

Бирка кабельная У 134

НЕРЖАВЕЮЩАЯ СТАЛЬ

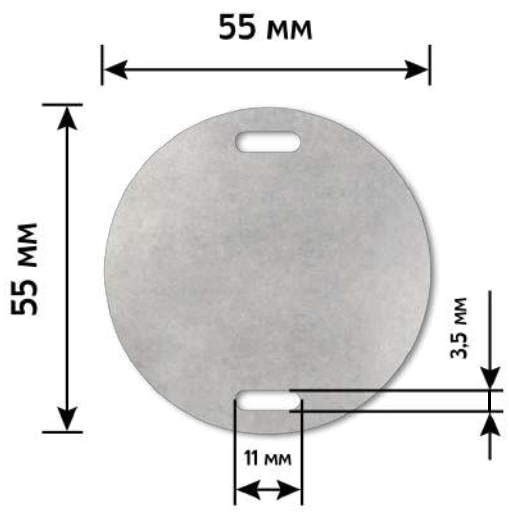

Бирка кабельная У 135

НЕРЖАВЕЮЩАЯ СТАЛЬ

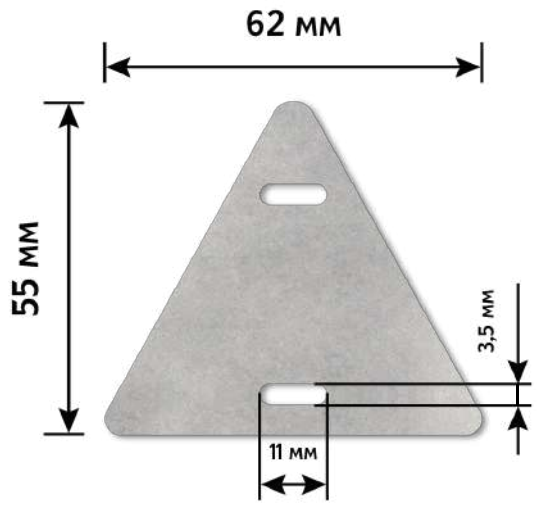

Бирка кабельная У 136

НЕРЖАВЕЮЩАЯ СТАЛЬ

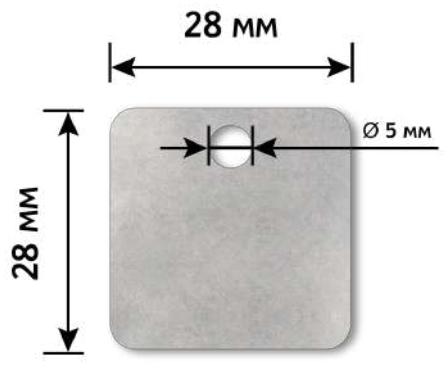

Бирка кабельная У 153

НЕРЖАВЕЮЩАЯ СТАЛЬ

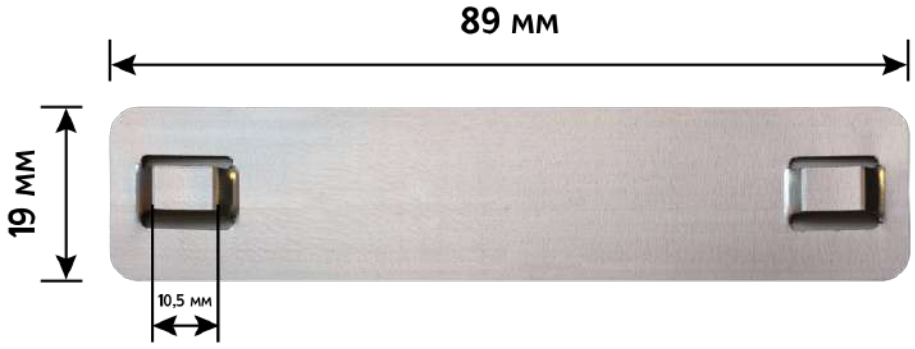

Бирка кабельная маркировочная

89 × 19 мм

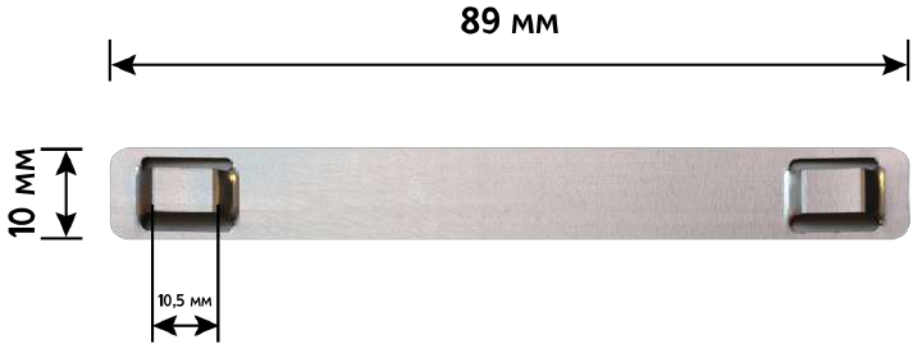

Бирка кабельная маркировочная

89 × 10 мм

КАБЕЛЬНЫЕ БИРКИ ИЗ НЕРЖАВЕЮЩЕЙ СТАЛИ ВЫДЕРЖИВАЮТ ТЕМПЕРАТУРУ БОЛЕЕ 600°С

МАТЕРИАЛ

Нержавеющая сталь с высокой антикоррозийной стойкостью

ТЕМПЕРАТУРА ПРИМЕНЕНИЯ

> 600 °C

СРОК ЭКСПЛУАТАЦИИ ДОСТИГАЕТ

50 лет

ИНФОРМАЦИЯ НА КАБЕЛЬНЫЕ БИРКИ НАНОСИТСЯ МЕТОДОМ ЛАЗЕРНОЙ ГРАВИРОВКИ И МОЖЕТ ВКЛЮЧАТЬ ЛЮБОЕ КОЛИЧЕСТВО ПЕРЕМЕННЫХ ДАННЫХ

ПРИМЕНЕНИЕ КАБЕЛЬНЫХ БИРОК

Кабельные бирки из нержавеющей стали предназначены для маркировки проводов, кабельных муфт и кабелей. Согласно нормативной документации — на всех открыто проложенных муфтах и кабелях необходима соответствующая маркировка. В основном кабели маркируются бирками У 134, У 135, У 136 и У 153. Так же используются плоские бирки из нержавеющей стали с двумя креплениями под металлические стяжки.

ПРЕИМУЩЕСТВА КАБЕЛЬНЫХ БИРОК ИЗ НЕРЖАВЕЮЩЕЙ СТАЛИ

В отличии от пластиковых кабельных бирок — бирки из нержавеющей стали долговечные, прочные и устойчивы к высоким температурам. Бирка не деформируется со временем, не трескается и не ломается. Срок использования металлических бирок достигает 50-и лет. Бирка сохраняет внешний вид и функциональность вплоть до разрушения самого металла.

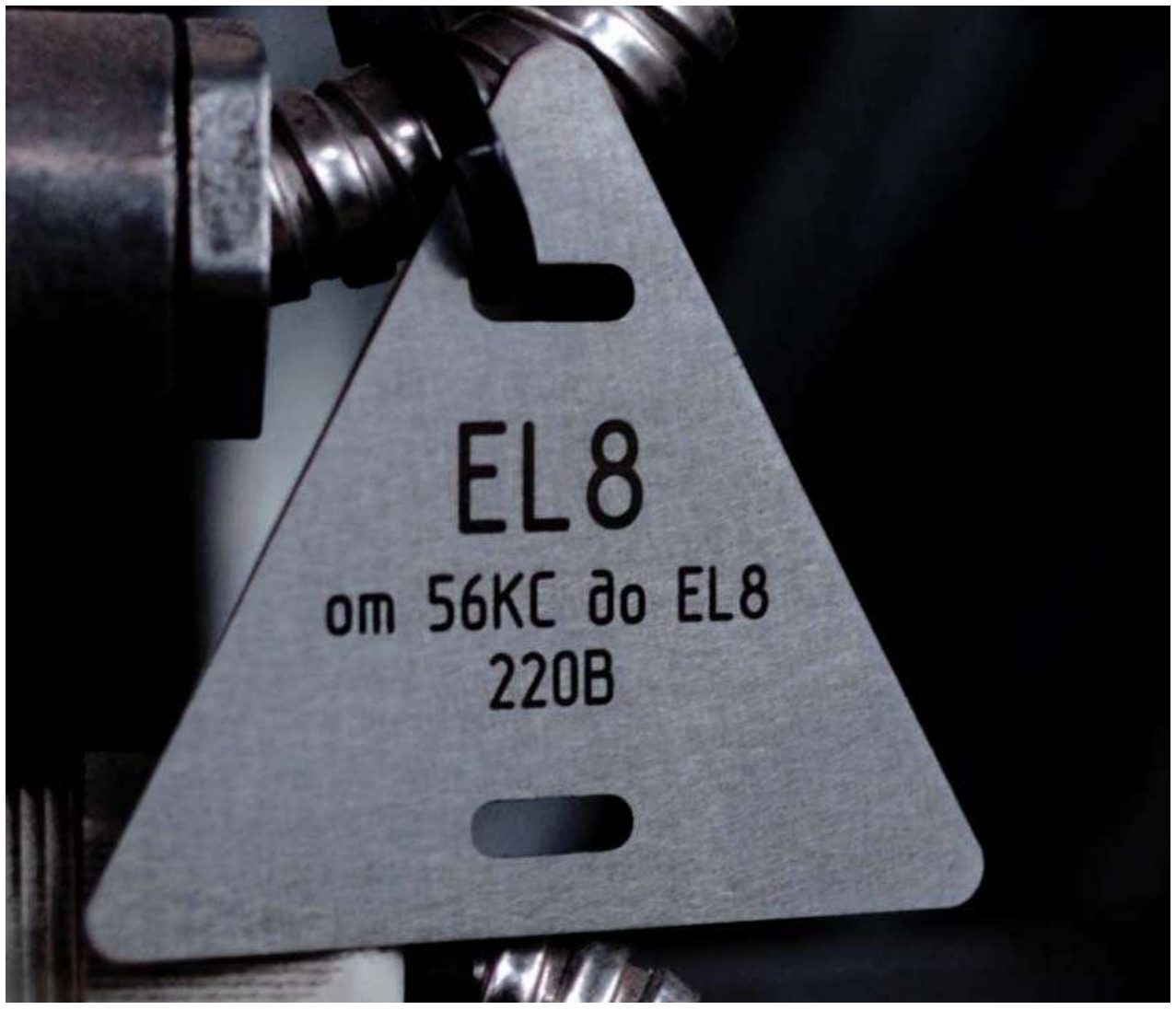

УСТОЙЧИВОСТЬ

к химическим и механическим воздействиям, ультрафиолету

ЭКОЛОГИЧНОСТЬ

Изделия обладают минимальными требованиями по уходу. Особенности материала позволяют использовать бирки из нержавеющей стали в цехах пищевой промышленности.

ОБРАБОТКА ПОВЕРХНОСТИ

Матовая антибликовая обработка поверхности улучшает читаемость нанесенной информации, скрывает царапины и предотвращает появление возможно опасных отблесков света.

СПЕЦИАЛЬНАЯ ФОРМА С ЗАКРУГЛЕННЫМИ КРАЯМИ С ОТСУТСТВИЕМ ОСТРЫХ УГЛОВ И КРОМОК ПРЕДОТВРАЩАЕТ ПОВРЕЖДЕНИЕ ИЗОЛЯЦИИ И СЛУЧАЙНЫЕ ПОРЕЗЫ

ТАРГИС

8-800-350-05-83 targis.ru info@targis.ru